TABLE

Jeux

Notice de montage

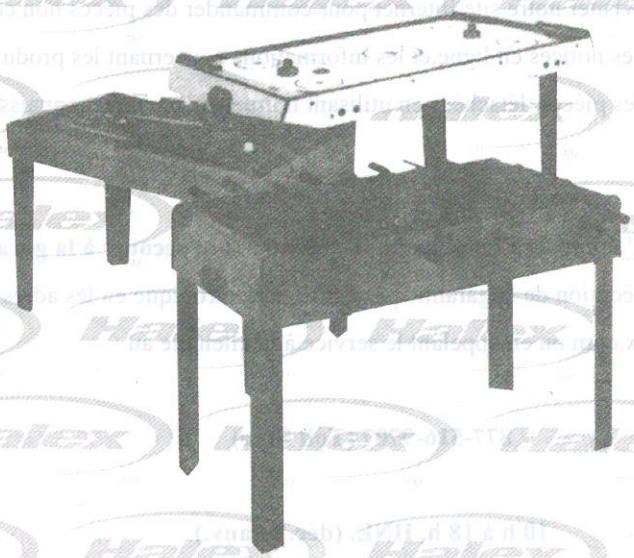

17424

SPALDING®

GARANTIE LIMITÉE DE 90 JOURS

Ce produit Halex est garanti contre tout vice de fabrication ou de matériaux au moment de l'achat pendant une période de 90 (quatre-vingt-dix) jours. Certaines limites s'appliquent (voir ci-dessous).

Si un vice apparaissait pendant la période de garantie limitée, Regent Sports enverrait des pièces de rechange ou prendrait d'autres dispositions. Une liste des pièces de rechange figure sur la page de commande de pièces détachées de la présente notice. Les pièces ne figurant pas sur ce formulaire ne peuvent pas se remplacer. **Les plateaux de tables, les surfaces de jeu et les châssis ne peuvent pas se remplacer.** Cette garantie s'applique à une utilisation normale par un particulier et exclut les défaillances consécutives à une modification, un accident, une mauvaise utilisation, un manque de soin ou de la négligence.

Pour obtenir une exécution rapide de la garantie et prendre connaissance des offres spéciales, veuillez enregistrer votre produit Halex auprès de notre centre de service à la clientèle en visitant notre site Internet à: www.regent-halex.com. Saisissez le numéro d'enregistrement unique suivant et le numéro de référence de votre table qui se trouve sur la couverture de la présente notice: 1ZAK7 _____. Vous pouvez également enregistrer le produit que vous avez acheté sur notre système de reconnaissance vocale au numéro gratuit indiqué ci-dessous. Vous devez enregistrer le produit dans les 30 jours qui suivent la date d'achat pour pouvoir bénéficier du service de garantie. Ne manquez pas de visiter notre site Internet pour commander des pièces non couvertes par la garantie ainsi que pour trouver des notices en ligne et les informations concernant les produits nouveaux. Vous pouvez également commander des pièces détachées en utilisant notre système de reconnaissance vocale automatisé.

Un reçu ou une autre preuve d'achat sera exigé avant d'exécuter tout recours à la garantie. Vous pouvez faire parvenir les demandes d'exécution de la garantie par courrier électronique en les adressant au service à la clientèle à cstables@regent-halex.com ou en appelant le service à la clientèle au :

877-516-9707 (Toll Free)

10 h à 18 h, HNE. (déc. à janv.)
10 h à 17 h, HNE (fév. à nov.)

Ou en envoyant la demande par écrit à :

Regent Sports Corporation
45 Ranick Road
Hauppauge, NY 11788
Attn: Halex Customer Service

Cette garantie vous donne des droits spécifiques face à la loi et il se peut que vous en ayez d'autres, variables selon les états.

Liste des pièces du Hockey à air All Star

N°1 Châssis Nombre 1	N°2 Pied gauche Nombre2	N°3 Pied droit Nombre 2	N°4 Boulon de pied Nombre 12
N°5 Rondelle de pied Nombre 12	N°6 Vis de 1/2 po Nombre 8	N°7 Buts Nombre 2	N°8 Pastille adhésive feutre Nombre 2
N°9 Poussoir Nombre 2	N°10 Rondelle ronde Nombre 2	N°11 Clé Nombre 1	

ENTRETIEN ET UTILISATION DE LA TABLE

AVERTISSEMENT : Pour diminuer les risques d'incendie, de secousses électriques ou de blessures, n'utiliser cette table que de la manière prévue par le fabricant. Pour toute question, contacter le fabricant. Avant tout nettoyage ou toute réparation de l'unité, couper l'alimentation et débrancher la fiche de l'adaptateur de la prise murale.
L'appareil est muni d'une fiche polarisée (une lame est plus large que l'autre). Cette fiche est conçue pour se brancher dans une prise électrique d'une seule manière. Si la fiche ne rentre pas complètement dans la prise, il suffit de l'inverser. Si elle ne rentre toujours pas, contacter un électricien agréé. NE JAMAIS essayer de rendre ce dispositif de sécurité inopérant.

1. Nettoyer toutes les surfaces externes de la table de jeux à l'aide d'encaustique pour meubles en vaporisateur.
2. Utiliser uniquement une prise 120 V secteur adaptée du circuit intérieur.
3. Ce produit est conçu uniquement pour un usage à l'intérieur.
4. Ne pas s'asseoir ou grimper sur la table et ne par s'appuyer dessus.
5. Déplacer la table sans la traîner, ce qui endommagerait les pieds.
6. Débrancher le ventilateur avant tout nettoyage ou déplacement.

Instructions de montage

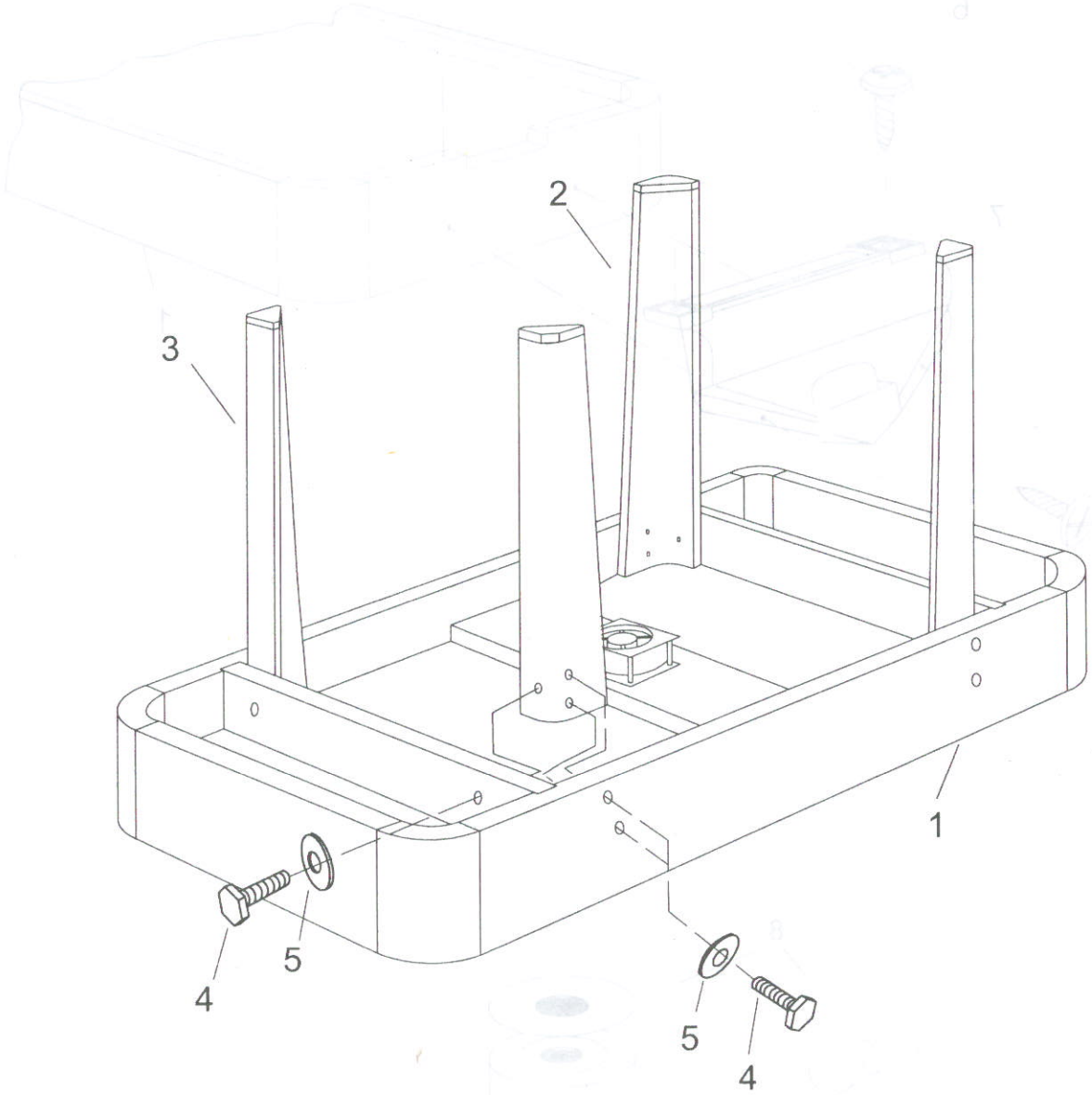

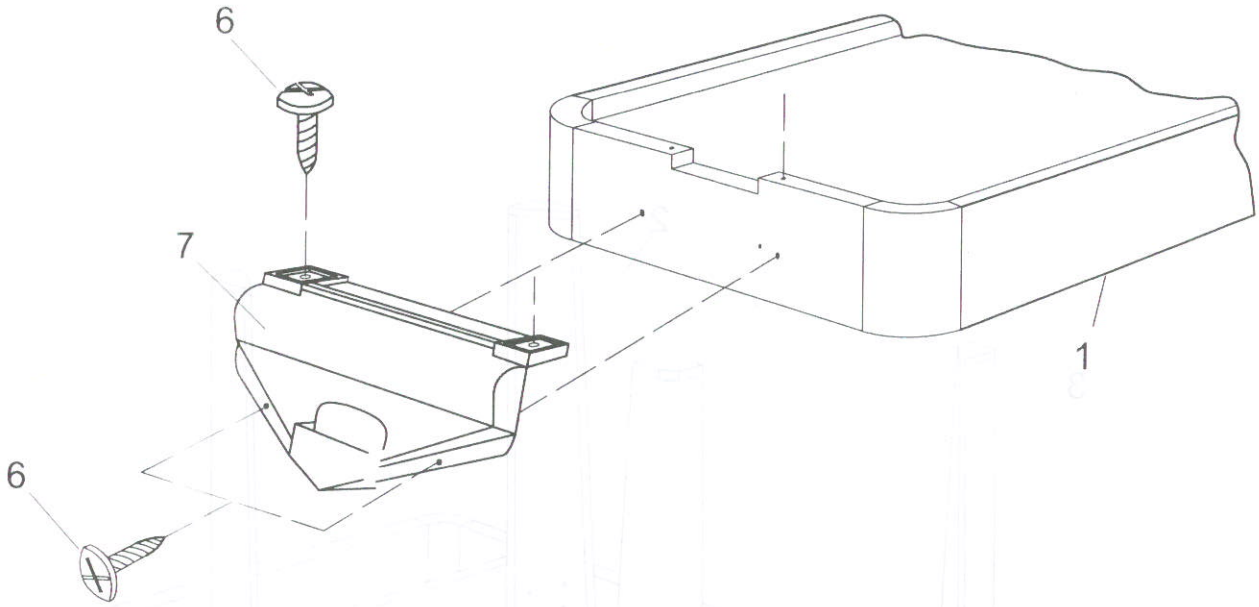
6
7
6
1

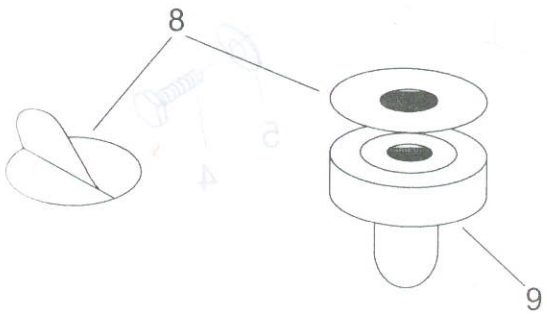
8
9

17424 Parts Order Form

BON DE COMMANDE DE PIÈCES DÉTACHÉES

Si pour une raison quelconque, il manque une pièce de votre table de jeu Halex, veuillez contacter le service à la clientèle par téléphone en composant le (877) 516-9707 (appel gratuit) entre 10 h et 17 h, heure normale de l'Est ou bien par courrier électronique à www.regent-halex.com pour la commander. Veuillez vous reporter à la GARANTIE LIMITÉE de REGENT SPORTS CORP. qui traite des pièces manquantes ou défectueuses.

Vous pouvez également commander des pièces en remplissant le bon de commande ci-dessous. Veuillez le remplir et le renvoyer à :

REGENT SPORTS CORP.
45 RANICK ROAD
HAUPPAUGE, NEW YORK, 11788
ATTN: CUSTOMER SERVICE

REGENT SPORTS CORP. exige un paiement à la commande de toute pièce par chèque, mandat, carte Visa ou Master Card. Les espèces ne sont pas acceptées. Libellez le chèque ou le mandat postal à l'ordre de : REGENT SPORTS CORP. *Veuillez noter que tous les frais d'expédition et d'emballage sont compris dans le prix.*

Nom de l'acheteur : _____

Adresse : _____

Ville : _____

État : _____ Code postal : _____

Téléphone : _____

RÉF. PIÈCE	DÉSIGNATION	QUANTITÉ	PRIX	MONTANT TOTAL
193-17424-2	Pied gauche		$ 5.00	
193-17424-3	Pied droit		$ 5.00	
193-17424-4	Boulon de pied		$ 1.00	
193-17424-5	Rondelle de pied		$ 1.00	
193-17424-6	Vis de ½ po		$ 1.00	
193-17424-7	Buts		$ 2.00	
193-17424-8	Pastille adhésive en feutre de poussoir		$ 1.00	
193-17424-9	Poussoir		$ 2.00	
193-17424-10	Rondelle ronde		$ 1.50	

Ne manquez pas non plus de visiter notre site Internet a:

www.regent-halex.com

• Commands des pieces detachees •Manuels d tilisation. •Renseignements sur les produits

© 2003
Regent Sports Corporation
Hauppauge, New York